太菱自動化有限公司

TAILYN®

- 機械自動控制配電
- PLC 可程式控制配電
- 氣、油壓控制配電
- 伺服、步進馬達控制
- 人機、PLC、電腦連線
- 螢幕式圖控電腦盤
- 電子、電機控制器材
- 各種電路維修保養

地址： 三重市仁愛街 327 巷 16 號 1 樓
電話：(02) 2985-0299．2985-1588
貼心專線：0928-658-158 傳真: (02) 2985-1588
http://太菱.tw *http://tyling.com.tw* 統一編號：84622973

竭誠為您服務...謝謝！！

敝公司配電作業簡報

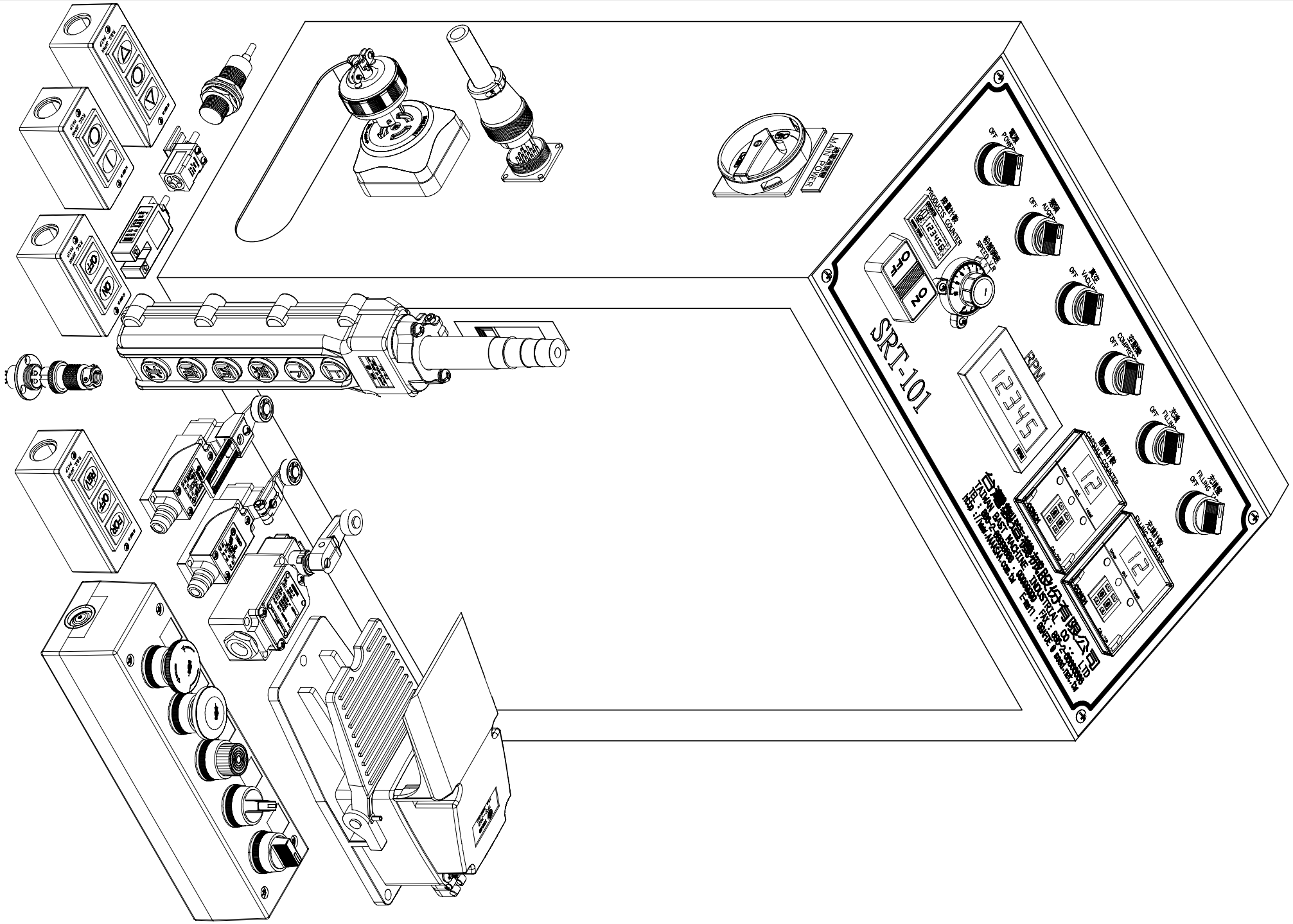

太菱自動化有限公司	專營《機械自動控制配電》	A/B	圖別:	主箱配置圖	圖名:	全自動捲取機	客戶:	
	貼心專線★886-2-2985-0299		圖號:	T88888-98	FILE:		機型:	SRT-101 (變頻器: 60HP)	業主:	OWNER

●操作箱_面板配置●

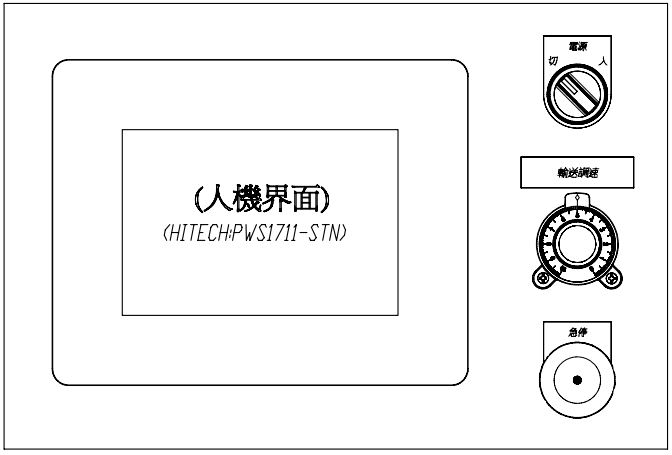

●操作箱_底板配置●

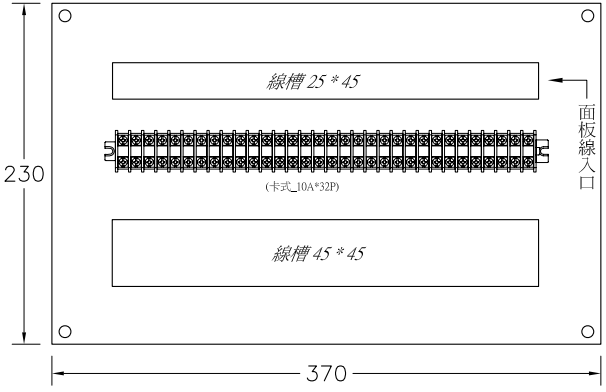

●主控箱_底板配置●

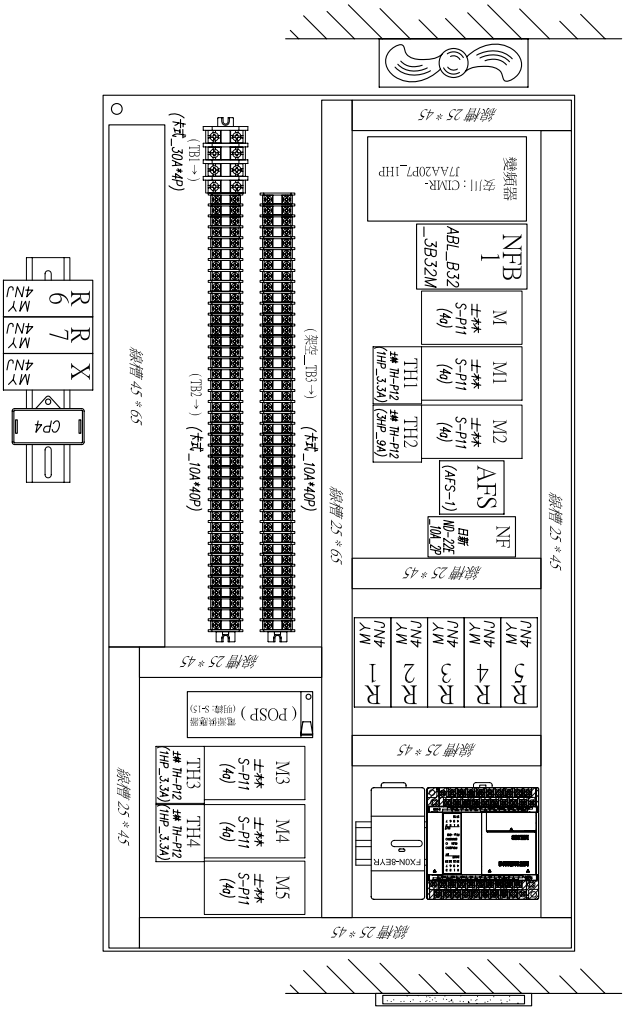

太菱自動化有限公司	專營《機械自動控制配電》 貼心專線★886-2-2985-0299	A / B	圖別:	面板(底板)配置	圖名:	全自動捲取機	客戶:
			圖號:	T88888-98	FILE:	機型: SRT-101 (變頻器: 60HP)	業主: OWNER

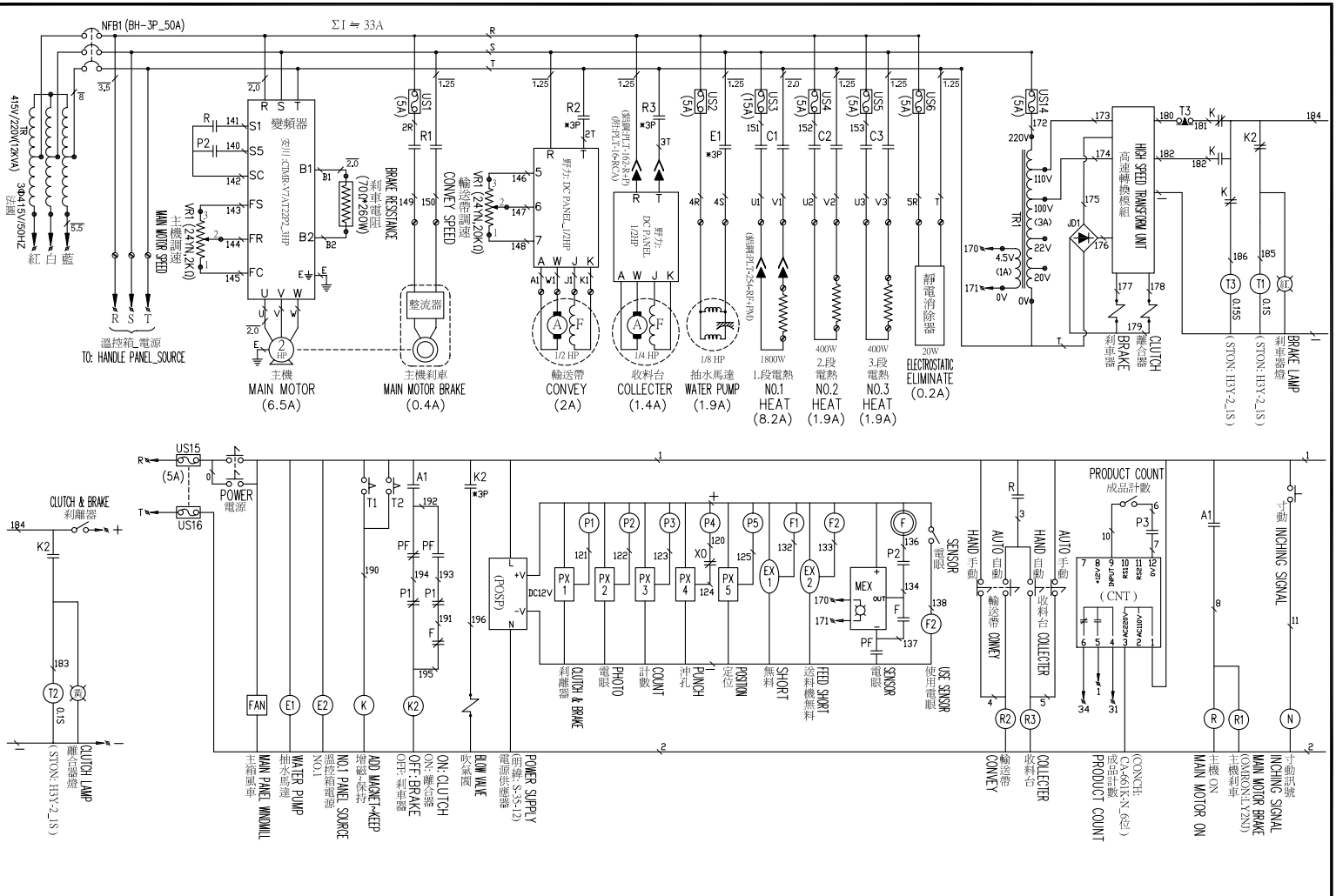

太菱自動化有限公司	專營《機械自動控制配電》 貼心專線★886-2-2985-0299	1 2	圖別:	主控箱_電路圖	圖名:	全自動捲取機	客戶:
			圖號:	T88888-98	機型:	SRT-101 (變頻器: 100HP)	業主: OWNER
			FILE:				

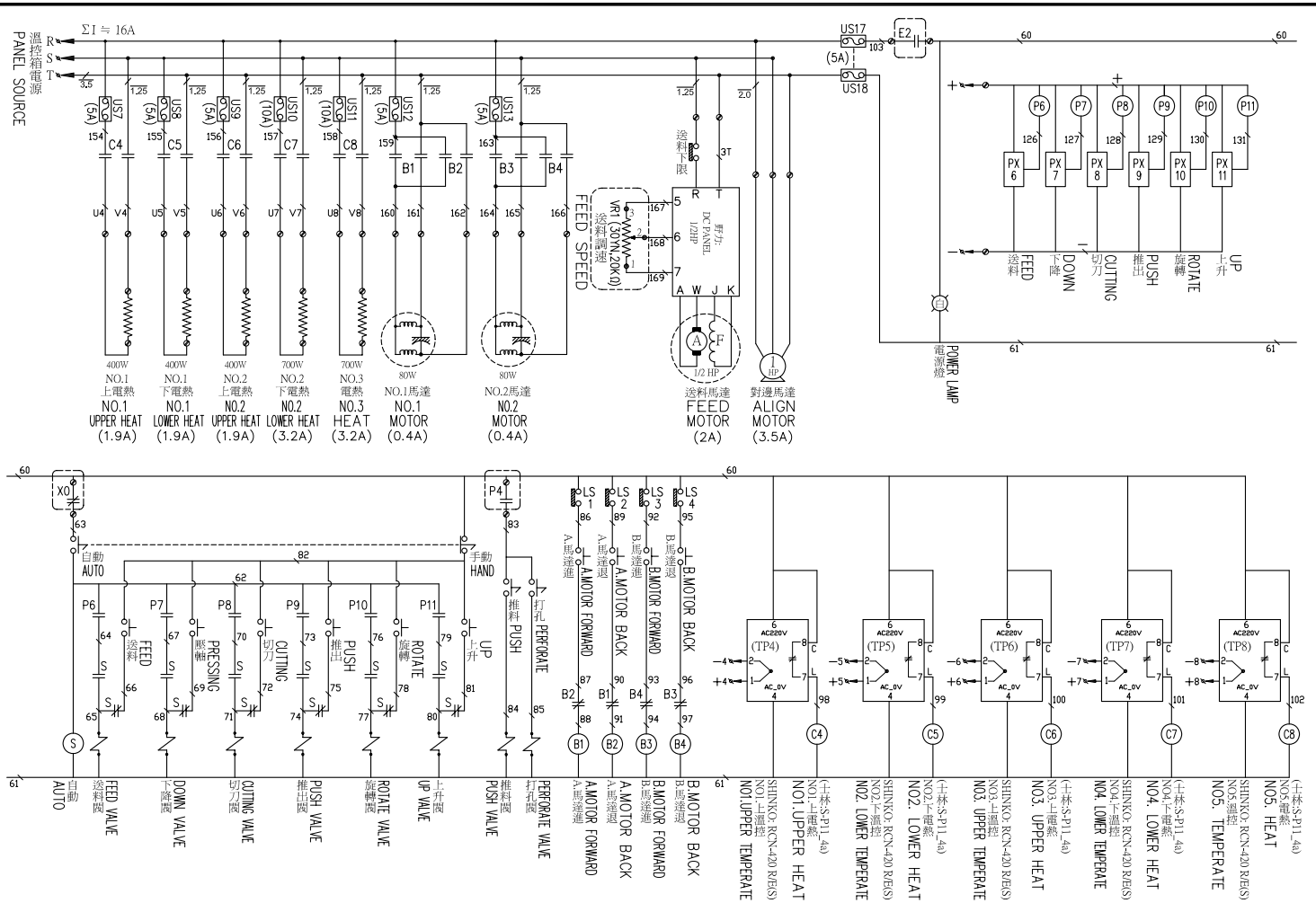

太菱自動化有限公司	專營《機械自動控制配電》 貼心專線★886-2-2985-0299	2/2	圖別:	溫控箱_電路圖	圖名:	全自動捲取機	客戶:
			圖號:	T88888-98	FILE:	機型: SRT-101 (變頻器: 100HP)	業主: OWNER

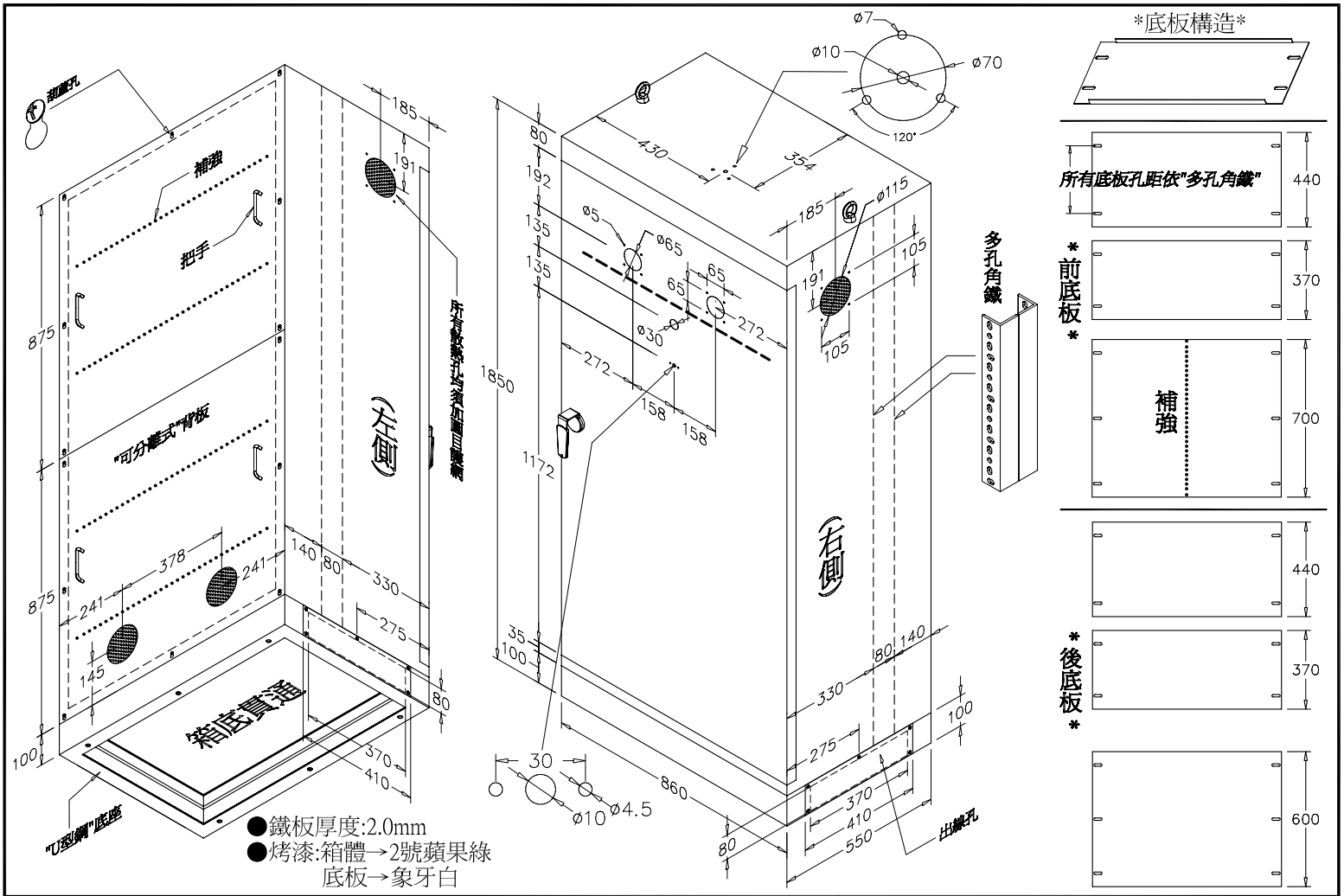

太菱自動化有限公司	專營《機械自動控制配電》 貼心專線★886-2-2985-0299	A B	圖別:	主控箱	圖名:	全自動捲取機	客戶:
			圖號:	T88888-98	機型:	SRT-101 (變頻器: 60HP)	業主: OWNER
			FILE:				

太 菱 自 動 化 有 限 公 司

TAILYN AUTOMATION CO., LTD.

三重市仁愛街327巷16號1樓 TEL:(02)2985-0299 , 2985-1588 FAX:(02)2985-1588

報 價 單

收件機構：台灣**機械工業股份有限公司
聯 絡 人：鄧大明
地 址：台北縣樹林市**街3段168巷8弄88號
電 話：(02)8888-8888
傳 真：(02)9999-9999
有效期間：本報價單十五日內有效(過期重估)
報價日期：2004年8月8日
報價數量：壹台份

發件機構：太菱自動化有限公司
承辦人：王其壽
說明：本報價業經"確認"後即視同→訂購單

工程編號：T88888-98
工程名稱：全自動捲取機
機型代號：SRT-101 (變頻器: 60HP)
電壓 / 頻率：*(台灣) 3相 220V/60HZ*

序	產品編號	廠牌	品 名	規 格	數量	單位	單價	金額	備註
			****** 鐵箱部份 ******						
2	C-00044	台製	主控箱 860* 1850* 550 2號蘋果綠	烤漆	1	只	25,340	25,340	
3	C-00045	台製	操作箱 420* 500* 200 2號蘋果綠	烤漆	1	只	2,697	2,697	
			****** 操作箱部份 ******						
6	D-00005	台製	壓克力銘牌 中文	30Φ	8	片	17	136	
7	D-00007	台製	壓克力銘牌 中文 (附背膠)	55*15	1	片	20	20	
8	D-00004	台製	壓克力銘牌 中文 (附背膠) VR用	50*50	2	片	39	78	
9	A-00056	TEND	指示燈. 霓虹 紅 220V	30Φ	1	只	24	24	
10	A-00055	TEND	指示燈. 霓虹 白 220V	30Φ	1	只	24	24	
11	A-00123	TEND	照光式凸頭 霓虹 綠 220V_1a/1b	30Φ	1	只	62	62	
12	A-00149	TEND	選擇開關 2段 黑 1a/1b	30Φ	3	只	41	123	
13	A-00026	TEND	按鈕開關. 大頭 紅 1a/1b	30Φ	1	只	33	33	
14	A-00039	TEND	按鈕開關. 平頭 紅 1a/1b	30Φ	1	只	37	37	
15	A-00173	COSMOS	可變電阻 RV24YN 20S 2KΩ	25Φ	2	只	74	148	★
16	A-00006	台製	中旋鈕 黑色 RN-99C	中型	2	只	12	24	
17	A-00429	CONCH	計數器. 1段輸出 (40:1) NPN型 CA-61P-N	6位數	1	只	2,469	2,469	
18	B-00124	KSS	線槽 附蓋 25*45 1.7米 KD-1	6m/m孔	0.76	支	62	47	
19	B-00127	KSS	線槽 附蓋 45*45 1.7米 KD-2	6m/m孔	0.24	支	80	19	
20	B-00103	TEND	端子台 卡式 TBC- 10 (附鐵條)	10A	30	P	3	90	
21	B-00104	TEND	端子台 卡式 TBC- 20 (附鐵條)	20A	6	P	4	24	
22	A-00172		面板配線用雜項耗材及附件		1	式	350	350	
23	B-00197		底板配線用雜項耗材及附件		1	式	150	150	
			****** 主控箱_面板部份 ******						
27	D-00005	台製	壓克力銘牌 中文	30Φ	1	片	17	17	
28	D-00007	台製	壓克力銘牌 中文 (附背膠)	55*15	3	片	20	60	
29	A-00400	台製	電流表 80*80 (80S型) AC 300/ 5A	指針_標準型	1	只	104	104	
30	A-00363	台製	電壓表 80*80 (80S型) AC 300V	指針型	1	只	104	104	
31	A-00225	源光	電源開關 2段 80Φ歐式-兩層 E-16ER72D-2	黃面-紅把手	1	只	370	370	
32	A-00055	TEND	指示燈. 霓虹 白 220V	30Φ	1	只	24	24	
33	A-00012	REC	冷卻風扇 120*120*38 4" 120S	AC 220V/240V	2	只	142	284	
34	A-00168	TEND	警示燈 紅 AC 220V TRM-220	100m/m	1	只	346	346	
35	B-00124	KSS	線槽 附蓋 25*45 1.7米 KD-1	6m/m孔	0.45	支	62	28	
36	A-00172		面板配線用雜項耗材及附件		1	式	100	100	

說 明	*上列標示"★"係爲外國進口期貨商品*	課稅別→	未含稅： **0.00%**	小 計	**$ 33,332**
備 註		*"內線材料"統計 →*		稅 額	-
				總 計	**$ 33,332**

太 菱 自 動 化 有 限 公 司

TAILYN AUTOMATION CO., LTD.

三重市仁愛街327巷16號1樓 TEL:(02)2985-0299 , 2985-1588 FAX:(02)2985-1588

報 價 單

收件機構：台灣**機械工業股份有限公司
聯 絡 人：鄧大明
地 址：台北縣樹林市**街3段168巷8弄88號
電 話：(02)8888-8888
傳 真：(02)9999-9999
有效期間：本報價單十五日內有效(過期重估)
報價日期：2004年8月8日
報價數量：壹台份

發件機構：太菱自動化有限公司
承辦人：王其壽
說明：本報價業經"確認"後即視同→訂購單

工程編號：T88888-98
工程名稱：全自動捲取機
機型代號：SRT-101 (變頻器: 60HP)
電壓 / 頻率：*(台灣) 3相 220V/60HZ*

序	產品編號	廠牌	品 名	規 格	數量	單位	單價	金額	備註
			****** 主控箱_底板部份 ******						
2	B-00083	士林	無熔絲開關 NF225-CB 3P 225A	3P	1	只	2,966	2,966	
3	B-00385	台製	比流器 35Φ 300/ 5A	圓形	1	只	111	111	
4	B-00100	士林	電磁開關 3HP MSO-P11 4a	220V	1	組	398	398	
5	B-00096	士林	電磁開關 MSO-P16 (附1HP TH)	220V	1	組	508	508	
6	B-00391	士林	電磁開關 12.5HP MSO-P40T	220V	1	組	1,074	1,074	
7	B-00098	士林	電磁開關 1HP MSO-P11 4a	220V	1	組	398	398	
8	B-00092	士林	電磁接觸器 S-P16	220V	1	只	358	358	
9	B-00034	日新	迴路遮斷器 10A ND-22E	2P	1	只	210	210	★
10	A-00173	COSMOS	可變電阻 RV24YN 20S 2KΩ	25Φ	1	只	74	74	★
11	A-00176	台製	可變電阻銘牌 40Φ	中旋鈕用	1	片	12	12	
12	A-00006	台製	中旋鈕 黑色 RN-99C	中型	1	只	12	12	
13	B-00397	ANV	計時器. 露出型 附座(鉤) 3M AH3-2	AC 220V	1	組	222	222	
14	B-00398	ANV	計時器. 露出型 附座(鉤) 6M AH3-2	AC 220V	1	組	222	222	
15	B-00031	OMROM	RELAY 附指示燈 4P MY4NJ	220/240VAC	12	只	82	984	★
16	B-00139	SYE	露出座 MY4_RELAY用 SYF-14A	4P	12	只	34	408	
17	B-00103	TEND	端子台 卡式 TBC- 10 (附鐵條)	10A	40	P	3	120	
18	B-00104	TEND	端子台 卡式 TBC- 20 (附鐵條)	20A	6	P	4	24	
19	B-00132	TEND	鋁軌 露出座用 (1米) TBR-N	35mm寬	1.2	支	27	32	
20	B-00125	KSS	線槽 附蓋 25*65 1.7米 KD-4	6m/m孔	2	支	129	258	
21	B-00128	KSS	線槽 附蓋 45*65 1.7米 KD-5	6m/m孔	2.8	支	136	381	
22	E-00037	宏泰	絞線 100M裝 30mm² 黑色	7 / 2.3	0.11	卷	13,703	1,507	
23	B-00197		底板配線用雜項耗材及附件		1	式	2,000	2,000	
			****** 配件部份 ******						
28	F-00041	OMRON	限動開關 WL-CA2-2-Q	立式	2	只	568	1,136	★
29	B-00103	TEND	端子台 卡式 TBC- 10 (附鐵條)	10A	12	P	3	36	
30	B-00106	TEND	端子台 卡式 TBC- 60 (附鐵條)	60A	3	P	18	54	
31	B-00128	KSS	線槽 附蓋 45*65 1.7米 KD-5	6m/m孔	0.24	支	136	33	
32	F-00016	CONCH	近接開關. PNP型 4mm 2米線 TS-1204PA	12Φ螺管型	1	只	321	321	
33	F-00162	TEND	限動開關 TM-1703 附45°保護套	小型		組	貴公司代		1
34	F-00040	TEND	限動開關 TZ-8108	立式		只	貴公司代		1

說 明	*上列標示"★"係為外國進口期貨商品*	課稅別→	未含稅： 0.00%	小 計	$ 13,859
備 註	*"內線材料"統計 →*			稅 額	-
				總 計	$ 13,859

太 菱 自 動 化 有 限 公 司

TAILYN AUTOMATION CO., LTD.

三重市仁愛街327巷16號1樓 TEL:(02)2985-0299 , 2985-1588 FAX:(02)2985-1588

報 價 單

收件機構：台灣**機械工業股份有限公司
聯 絡 人：鄧大明
地 址：台北縣樹林市**街3段168巷8弄88號
電 話：(02)8888-8888
傳 真：(02)9999-9999
有效期間：本報價單十五日內有效(過期重估)
報價日期：2004年8月8日
報價數量：壹台份

發件機構：太菱自動化有限公司
承辦人：王其壽
說明：本報價業經"確認"後即視同→訂購單

工程編號：T88888-98
工程名稱：全自動捲取機
機型代號：SRT-101 (變頻器: 60HP)
電壓 / 頻率：*(台灣) 3相 220V/60HZ*

序	產品編號	廠牌	品 名	規 格	數量	單位	單價	金額	備註
			****** 外線材料部份 ******						
2	F-00073	AVC	塑膠浪管 3/4" 黑 100米裝 NFE-06B	6分	0.11	卷	556	61	
3	F-00074	AVC	塑膠浪管 1" 黑 50米裝 NFE-08B	1"	0.3	卷	556	167	
4	F-00075	AVC	塑膠浪管 1¼" 黑 50米裝 NFE-10B	1¼"	0.26	卷	2,667	693	
5	E-00037	宏泰	絞線 100M裝 30mm² 黑色	7 / 2.3	0.9	卷	13,703	12,333	
6	E-00034	宏泰	絞線 100M裝 8mm² 黑色	7 / 1.2	0.6	卷	3,824	2,294	
7	E-00018	伸泰	細蕊電纜 100M裝 0.5mm² *10C 黑色	10C	0.25	卷	3,603	901	
8	E-00028	伸泰	細蕊電纜 100M裝 1.25mm² * 3C 黑色	3C	0.5	卷	2,433	1,217	
9	E-00021	伸泰	細蕊電纜 100M裝 0.5mm² *24C 黑色	24C	0.15	卷	8,397	1,260	
10	E-00031	宏泰	絞線 100M裝 2.0mm² 紅色	7 / 0.6	0.5	卷	1,127	564	
11	E-00013	伸泰	細蕊電纜 100M裝 0.5mm² * 2C 黑色	2C	0.15	卷	903	135	
12	E-00014	伸泰	細蕊電纜 100M裝 0.5mm² * 3C 黑色	3C	0.1	卷	1,174	117	
13	E-00027	伸泰	細蕊電纜 100M裝 1.25mm² * 2C 黑色	2C	0.04	卷	1,853	74	
14	E-00028	伸泰	細蕊電纜 100M裝 1.25mm² * 3C 黑色	3C	0.03	卷	2,433	73	
15	E-00001	宏泰	充實型電纜 100M裝 2.0mm² *3C	3C_灰色	0.1	卷	3,596	360	
16	F-00119		外線配線用雜項耗材及附件		1	式	1,200	1,200	

說 明		課稅別→ 未含稅： 0.00%	小 計	$ 21,449	
備 註	"外線材料"統計 →		稅 額	-	
			總 計	$ 21,449	

太 菱 自 動 化 有 限 公 司

TAILYN AUTOMATION CO., LTD.

三重市仁愛街327巷16號1樓 TEL:(02)2985-0299 , 2985-1588 FAX:(02)2985-1588

報 價 單

收件機構：台灣**機械工業股份有限公司	發件機構：太菱自動化有限公司
聯絡人：鄧大明	承辦人：王其壽
地址：台北縣樹林市**街3段168巷8弄88號	說明：本報價業經"確認"後即視同→訂購單
電話：(02)8888-8888	
傳真：(02)9999-9999	
有效期間：本報價單十五日內有效(過期重估)	工程編號：T88888-98
報價日期：2004年8月8日	工程名稱：全自動捲取機
報價數量：壹台份	機型代號：SRT-101 (變頻器: 60HP)
	電壓 / 頻率：*(台灣) 3相 220V/60HZ*

序	項目統計	請款方式	金額	備註
1	● 內線材料合計	貨送到或控制箱送達 , 即月結	**47,191**	
2	● 內線工資	貨送到或控制箱送達 , 即月結	**29,722**	
3	外線材料合計	月結完工之部份	**21,449**	
4	外線工資	月結完工之部份	**5,196**	
5	運輸費	月結完工之部份	**371**	
6	壹年保固費	全部竣工後, 即月結	**1,856**	
發票格式		課稅別→ 未含稅： **0.00%**	合計	**$ 105,785**
備註	總額統計 →		稅額	**-**
			總金額	**$ 105,785**

◎ 約定事項 ◎

1.國內保固: 食.住.行之差旅費由貴公司支付,當天往返"免費"(逾時:每天工資 $2,000).
2.國外保固: 食.住.行之差旅費由貴公司支付,每天工資 $3,500 (不含加班) .
※ 3.本工程不含 "電源線" 及本工程以外之各種工事與 "拆線".
※ 4.使用材料以本單之規格.數量爲限,施工後之超額部份另以 "追加" 計費.
5.於報價後如電氣規範再行變更或增設,其費用另以 "追加" 計費.
※ 6.非本公司代料之控制器材(變頻器 , 控制器 , 驅動器....),請自行設定其"操作(運轉)功能".
7.外線施工及試車...均限於貴公司之 " 樹林廠 " 內完成作業.
8.自行修改電路.....本公司概不負"保固責任" .
9.貨款未兌現前,貨物之所有權...均屬本公司所有.
10.本報價單共 4 張,有效期限15天,過期重估.

11.付款辦法: 預收訂金 3 成*(付現金,或 "即期票")*
"請款方式"依上述, 60天期票 *(依送貨單之次月1日起算,謝絕現金折讓).*

謹祝:生意興隆 財源廣進

誠信交往,互蒙其利.(請詳閱.並將右下方各欄資料填妥後將此頁回傳本公司.感恩!!)

(請核蓋 貴公司章)

訂購數量: 台

確認:
(簽名)